АО «НИИПП»
634034, г.Томск,
ул. Красноармейская, 99а
ОКПД 2 27.40.39.113

СВЕТИЛЬНИК ОСВЕЩЕНИЯ УЛИЦ И ДОРОГ SLED-Street-11

Паспорт
ЯЮКЛ.676172.085ПС

1 Основные сведения и технические данные

1.1 Основные сведения об изделии

1.1.1 Светодиодные светильники освещения улиц и дорог серии SLED-Street-11 (далее – светильники) стационарной установки предназначены для освещения открытых пространств, парковых и пешеходных зон, железнодорожных платформ, автомобильных дорог, тоннелей, промышленных объектов и зданий.

1.1.2 Вид климатического исполнения – УХЛ1 по ГОСТ 15150–69.

1.1.3 Класс защиты от поражения электрическим током – I по ГОСТ IEC 60598-1–2017.

1.1.4 В условном обозначении светильников буквы и числа обозначают:

SLED-Street – светодиодные светильники для наружного освещения;

11 – цифра, определяющая номер (вариант) конструктивного исполнения светильника;

120 (150) – число, обозначающее нормированную потребляемую светильником мощность, Вт;

ШБ – тип кривой силы света в меридиональной и экваториальной плоскостях по ГОСТ 34819–2021;

6 (7) – последняя характеристическая цифра обозначения степени защиты корпуса светильника IP66, IP67 по ГОСТ IEC 60598-1–2017;

4000К, 5000К – значение коррелированной цветовой температуры, К.

1.1.5 Общий вид светильников приведен на рисунке 1.

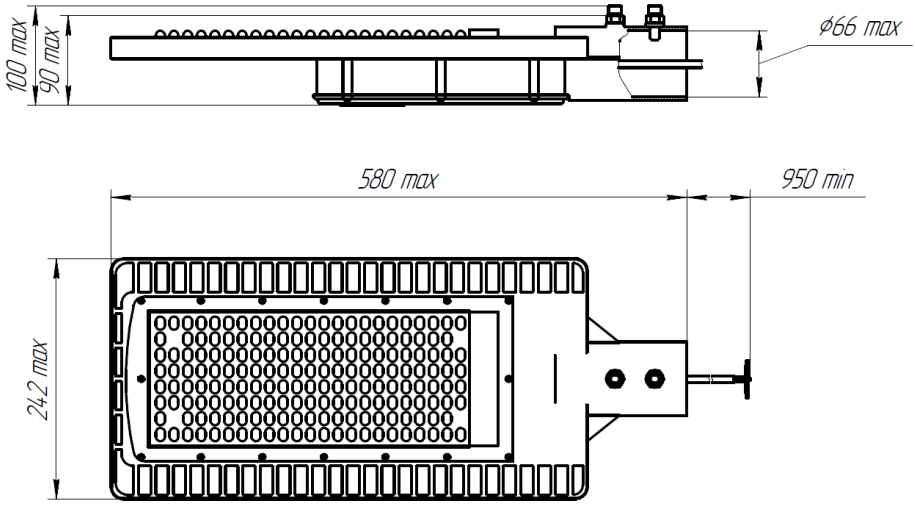

Рисунок 1

1.2 Основные технические данные

1.2.1 Электрические и светотехнические параметры светильников приведены в таблице 1.

Таблица 1

Условное обозначение светильника	Норма параметра, обозначение, единица измерения			
	Световой поток $Ф_v$, лм	Световая отдача, лм/Вт, не менее	Нормированная потребляемая мощность $P_{пот}$, Вт	Максимальный потребляемый ток I_{max}, А, не более
SLED-Street-11-120-ШБ-6-4000К	21 700	190	120	0,70
SLED-Street-11-120-ШБ-7-4000К				
SLED-Street-11-120-ШБ-6-5000К	21 900	191		
SLED-Street-11-120-ШБ-7-5000К				
SLED-Street-11-150-ШБ-6-4000К	27 400	185	150	0,89
SLED-Street-11-150-ШБ-7-4000К				
SLED-Street-11-150-ШБ-6-5000К	27 500	186		
SLED-Street-11-150-ШБ-7-5000К				

1.2.2 Питание светильников осуществляется от сети переменного тока с напряжением (220±44) В.

1.2.3 Коэффициент мощности светильников – не менее 0,95.

1.2.4 Степени защиты оболочки (IP) – IP66, IP67 по ГОСТ IEC 60598-1–2017.

1.2.5 Максимальное значение температуры окружающей среды при эксплуатации – плюс 55 °С.

1.2.6 Минимальное значение температуры окружающей среды при эксплуатации – минус 60 °С.

1.2.7 Масса светильника SLED-Street-11-120 – не более 3,25 кг.

Масса светильника SLED-Street-11-150 – не более 3,65 кг.

2 Комплектность

2.1 В комплект поставки светильника входят:

- светильник SLED-Street-11-_____……..1 шт.;
- паспорт ЯЮКЛ.676172.085ПС…….1 экз.

3 Ресурсы, сроки службы

3.1 Средняя наработка на отказ светильников – не менее 50 000 ч в пределах срока службы 10 лет.

3.2 Критерием отказа светильников является отсутствие свечения.

3.3 Среднее время восстановления светильников путем замены светового модуля или источника питания в условиях мастерской – не более 2 ч.

3.4 Средний срок службы светильников – не менее 10 лет.

3.5 Гамма-процентный срок сохраняемости светильников при $\gamma = 90$ % при хранении в упаковке изготовителя в условиях 2 по ГОСТ 15150–69 – не менее 12 лет.

4 Гарантии изготовителя

4.1 Изготовитель гарантирует соответствие качества светильников требованиям технических условий ЯЮКЛ.676172.007 ТУ (далее – ТУ) при соблюдении потребителем условий и правил хранения, транспортирования и эксплуатации, установленных ТУ.

4.2 Гарантийный срок эксплуатации светильника – 3 года с даты продажи.

4.3 Гарантийный срок хранения светильника в упаковке изготовителя – 5 лет с даты изготовления (приемки).

4.4 Гарантии не распространяются на светильники с дефектами, возникшими вследствие их неправильного хранения, транспортирования и эксплуатации.

Для гарантийного ремонта или замены обращаться к изготовителю:
АО «НИИПП», ул. Красноармейская, 99а, г. Томск, Россия, 634034.
Телефоны: 8(3822) 288-483; 8(3822) 288-400. Email: niipp@niipp.ru.

Дата продажи_____20 г.
месяц и год

Штамп магазина

5 Свидетельство о приемке

5.1 Светильник SLED-Street-11-_____ заводской номер_____
обозначение заводской номер
соответствует требованиям технических условий ЯЮКЛ.676172.007 ТУ и признан годным для эксплуатации.

Дата изготовления _____20 г.
месяц и год

М.П.

(личные подписи (оттиски личных клейм) должностных лиц предприятия, ответственных за приемку светильников).

6 Указания по эксплуатации

6.1 Хранение и транспортирование

6.1.1 Светильники в упаковке изготовителя следует хранить в складских помещениях. Условия хранения светильников в части воздействия климатических факторов – 2 (С) по ГОСТ 15150–69.

6.1.2 Светильники в упаковке изготовителя транспортируют всеми видами транспорта в крытых транспортных средствах в соответствии с правилами перевозок, действующими на транспорте данного вида. Условия транспортирования светильников должны соответствовать группе С по ГОСТ 23216–78.

6.1.3 Транспортирование светильников в части воздействия климатических факторов должно соответствовать условиям хранения 2 (С) по ГОСТ 15150–69.

6.2 Подготовка к установке и подключению

6.2.1 При большой разнице температур помещения хранения и рабочего помещения (при перепаде температур помещения хранения и помещения, в котором производится распаковка, более чем минус 25 °С) рекомендуется выдержать светильники перед распаковкой не менее 2 ч в нормальных условиях.

6.2.2 После распаковки проверьте целостность линзы светильников и отсутствие повреждений.

6.2.3 Перед установкой на место эксплуатации (столбы, опоры, стены сооружений) проведите проверку светильников на светимость.

6.3 Требования безопасности при монтаже и эксплуатации

6.3.1 Все работы по установке и обслуживанию светильников производите при выключенной сети.

6.3.2 Светильники необходимо эксплуатировать с подключенным защитным заземлением.

6.3.3 При эксплуатации необходимо располагать светильники вдали от химически активной среды, горючих и легко воспламеняющихся предметов.

6.4 Порядок монтажа и установки

6.4.1 Светильник должен устанавливать квалифицированный электрик.

6.4.2 Для установки светильника на месте эксплуатации:

- соедините провода светильника с сетевым кабелем (*голубой – рабочий нулевой проводник; коричневый – фазный проводник; желто-зеленый – защитный заземляющий провод*).

- установите светильник на консоль опоры освещения (диаметр консоли от 45 до 50 мм). Рекомендуется светильник устанавливать под углом от 0° до 30° относительно поверхности земли, дорожного полотна или любой другой освещаемой поверхности. Максимальная площадь проекции светильника, подвергаемая воздействию ветра при монтаже светильника на высоте более 8 м над уровнем земли – 0,124 м^2;

- закрепите светильник на опоре, затянув болты и контргайки на корпусе светильника до упора.

6.5 Порядок замены предохранителя

6.5.1 При неисправности работы светильника допускается замена предохранителя (F2AL250V2 A, размер – 20×5, рабочее напряжение – 250 В) потребителем в следующем порядке:

- выкрутить винты и снять крышку корпуса светильника;

- извлечь предохранитель из клеммника;

- установить новый предохранитель с такими же характеристиками в клеммник;

- установить крышку и затянуть винты до упора, чтобы не осталось зазора между крышкой и корпусом светильника. Затягивать винты согласно схеме, приведенной на рисунке 2;

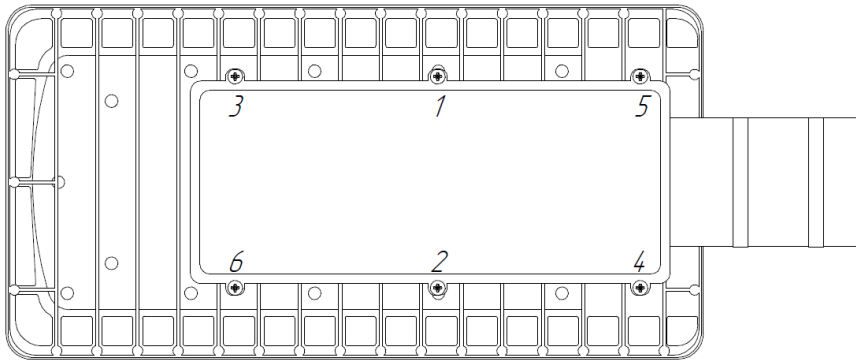

Рисунок 2

- проверить работоспособность светильника по наличию свечения.

Примечание – При неисправности работы светильника после замены предохранителя, его необходимо направить изготовителю для определения причины неисправности.

7 Ремонт

7.1 Краткие записи о произведённом ремонте

7.1.1 Светильник SLED-Street-11-_____ заводской номер_____
обозначение заводской номер

_____
предприятие, месяц, год

Наработка с начала эксплуатации_____
параметр, характеризующий ресурс или срок службы

Наработка после последнего ремонта_____
параметр, характеризующий ресурс или срок службы

Причина поступления в ремонт_____

_____

Сведения о произведенном ремонте_____
вид ремонта и краткие сведения о ремонте

_____

7.2 Свидетельство о приёмке и гарантии после ремонта

7.2.1 Светильник SLED-Street-11-_____ заводской номер_____
обозначение заводской номер

поступивший на ремонт _____20 г. отремонтирован, перепроверен, соответствует требованиям технических условий ЯЮКЛ.676172.007 ТУ и признан годным для дальнейшей эксплуатации.

Гарантийный срок продлевается на ____месяцев (_____месяцев).

Начальник ОТК

М.П._____ _____
личная подпись расшифровка подписи

_____
год, месяц

8 Сведения об утилизации

8.1 Светильники не оказывают химического, механического, радиационного и биологического воздействий на окружающую среду, вследствие этого специальных требований к охране окружающей среды не предъявляют.

8.2 Утилизацию светильников после снятия их с эксплуатации следует проводить в установленном у потребителя порядке.